サクラ branch

中赤外線カーボンヒーター PRONO WAVE 20th DX

スパイラルヒーター管
★5秒でソク点灯!!

スタンダードタイプ乾燥機
プロノウェーブアルファ20th
型式:SPW-023

PRONO WAVE

3番バンク伸縮機構を追加！

ロッカーパネル等の
低い部分に対応

プロノウェーブヒーターの特徴

- ●水の吸収波長に最も近い中派赤外線を放射
- ●突入電流の発生は全くありません
- ●早い立ち上がり時間（わずか3～5秒で最高温度に達します）
- ●耐震性、耐衝撃性に強く、長寿命
- ●クリーンな放射加熱で、環境に優しい

コンパクトヒーター
型式:SPW-615U 019

LED
ワークライト
型式:WF-PF021L

SAKURA BRANCH

branch

PRONO WAVE

スパイラルヒーター管
★5秒でソク点灯!!

5つの特徴

抜群の熱効率
赤外線中波の波長は塗膜の熱吸収率と極めて近いため、表面での反射が少なく、塗膜全体を効率良く急速に乾燥させます。2液ウレタン塗料から熱硬化型塗料、粉体塗料、水性塗料に至るまで抜群の熱吸収性を発揮します。

簡単操作と作業手順
作業状況に合わせて簡単に移動でき、短波長ヒーターと違い予備乾燥を必要としません。60cm～1m程度離して照射すれば、トラブルなく急速な乾燥が可能です。

高い作業効率
塗色による乾燥時間の差がほとんどなく、ボディーの局面部にも効率良く波長が作用します。ヒーター面は大きく、角度調整もできます。ボンネットからルーフに至るまで広範囲の乾燥が可能です。

優れた安全性
赤外線中波は短波と違い、化学作用を有しない光量子エネルギーですので、熱伝遮光フィルムを装着したり、ゴーグルを使用しなくても安心して作業できます。

優れた経済性
発光体の寿命が長く、熱効率が良いため、消費電力が短波に比べ大幅に削減されます。

スパイラルヒーター管の特徴

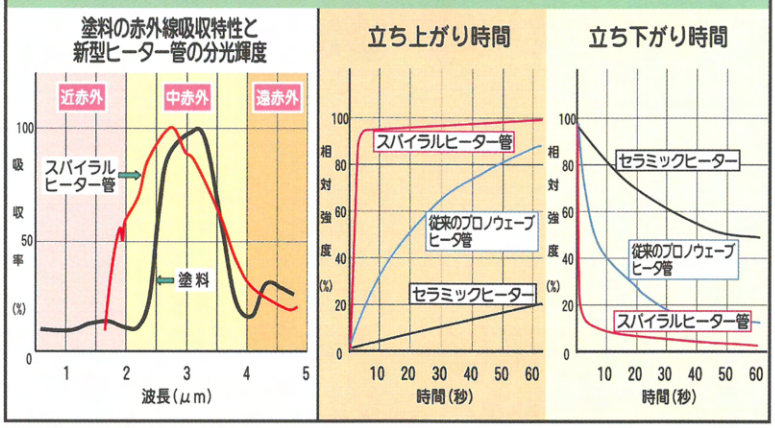

■標準乾燥時間(常温20℃)
※標準乾燥距離(60cm～100cmの場合)

- パテ・・・・・・・・・・6分
- 2液プラサフ・・・・・・10分
- 水性プラサフ・・・・・12分
- 10：1ソリッド・・・・10分
- 2：1ソリッド・・・・6分
- 10：1クリヤー・・・・10分
- 2：1クリヤー・・・・・12分
- 2：1高外観クリヤー・・10分

中赤外線カーボンヒーター 20th PRONO WAVE α

注意事項
※規定以上の長時間連続使用はお控え下さい。
※必ず接地(アース)をとって下さい。

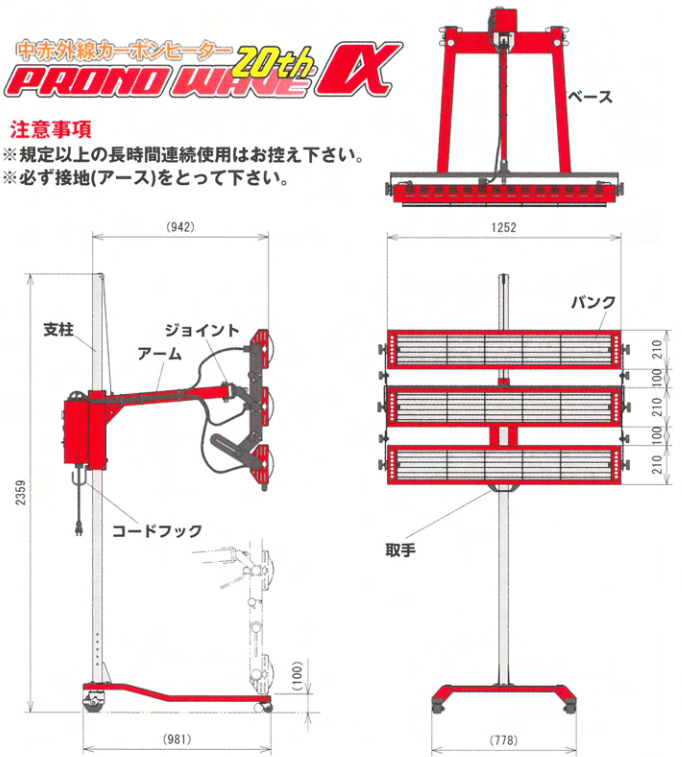

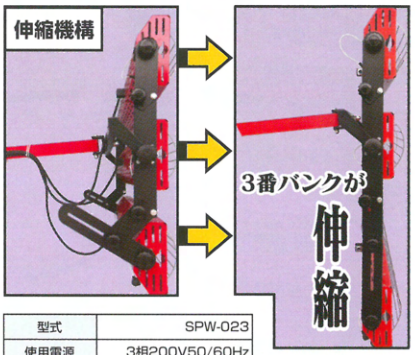

型式	SPW-023
使用電源	3相200V50/60Hz
使用電流	14.7A
バンク寸法	H830×W1250×D98mm
ヒーター数	3本
種類	中赤外線カーボンヒーター
使用電力	4.8kw
タイマー	60分
電源コード	7m

●取手付き
バンクの上げ下げに

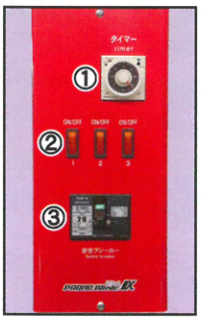

①
タイマー
②
3灯個別
スイッチ
③
安全ブレーカー
(三相用)

●電源コード収納フック
移動時の電源コードの煩わしさを解消。

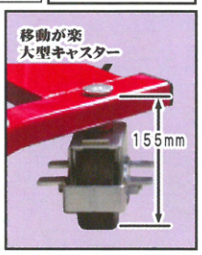

●ステップ下9cm挿入可能
前輪は高さ85mm・後輪は高さ155mm。

LEDワークライト PRONO FINE LED ONE LIGHT

型式	WF-PF021L
点灯方式	ﾗｲﾄﾊﾞｰ一体型
定格光束	3760lm
発光色	昼光色
演色性	Ra85
LEDバー長さ	1216mm
定格電圧	AC100V
使用電力	25.1w
電源コード	5m

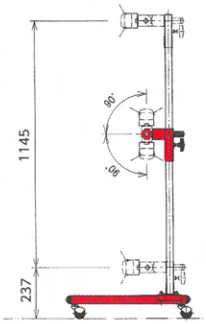

コンパクトヒーター PRONO WAVE プロノウェーブ ウーノ UNO

型式	SPW-615U 019
使用電源	単相200V50/60Hz
使用電流	8A
バンク寸法	H210×W615×D98mm
ヒーター数	1本
種類	中赤外線カーボンヒーター
使用電力	1.4kw
タイマー	30分
電源コード	7m

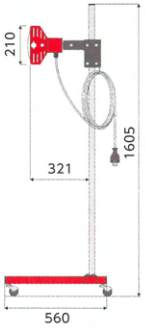

ドア脱着サポート工具 D-リプレイス

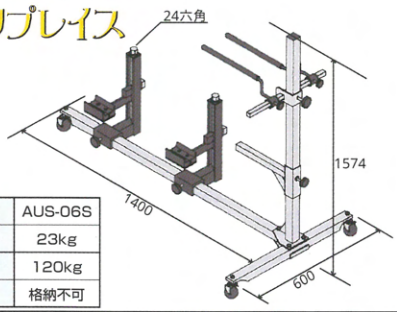

型式	AUS-06S
重量	23kg
耐荷重	120kg
備考	格納不可

※本製品は予告なしに仕様を変更することがありますので、予めご了承ください

株式会社サクラ ブランチ事業部

◎お問い合わせ・ご用命は

〒376-0031 群馬県桐生市広沢町7丁目5223
TEL:0277-32-5111　FAX:0277-32-5551
MAIL:branch-ebara@sakura-pt.jp
URL:http://www.sakura-pt.jp/branch.html